江若交通
別表 ⑥
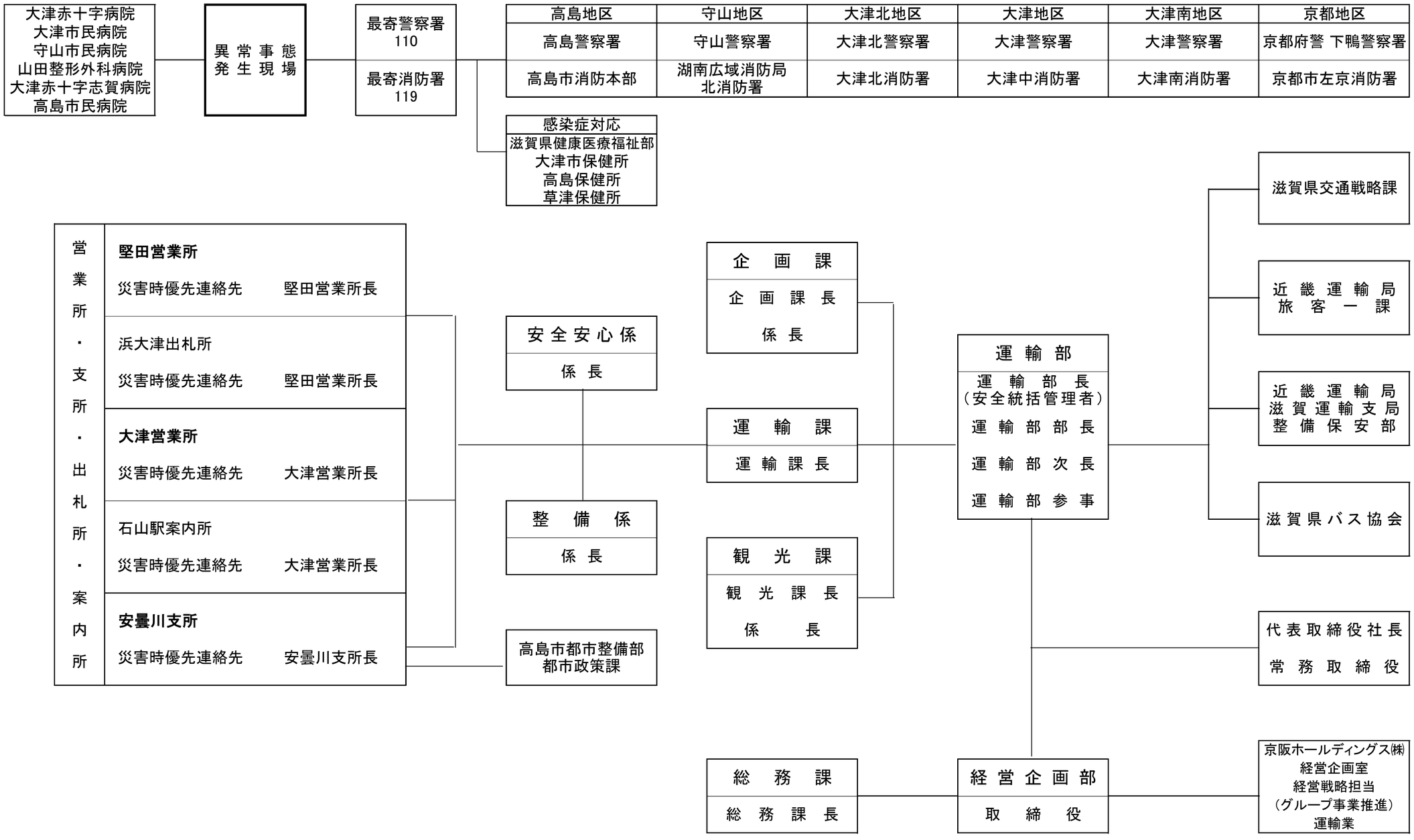
非常事態発生時指示連絡系統